სახელმწიფო შესყიდვის შესახებ ხელშეკრულება N86

დ. ასპინძა ივლისი 2020 წელი

ერთი მხრივ, თვითმმართველი ერთეული -ასპინძის მუნიციპალიტეტი, წარმოდგენილი მუნიციპალიტეტის მერის, როსტომ მაგრაქველიძეს სახით (შემდგომში - შემსყიდველი),
მისამართი: დ. ასპინძა, მეფე თამარის ქ. N3;
საიდენტიფიკაციო კოდი: 225105155;
საბანკო რეკვიზიტები ფინანსთა სამინისტროს სახაზინო სამსახური
ბანკის კოდი TRESGE22, 220101107
ხაზინის ერთიანი ანგარიში: 200122900

და მეორე მხრივ, ინდ. მეწარმე ,,უშანგი თარხნიშვილი" წარმოდგენილი უშანგი თარხნიშვილის სახით (შემდგომში - მომწოდებელი),
მისამართი: დ. ასპინძა, ყაზბეგის ქ. N32
საიდენტიფიკაციო კოდი: 05001006500
ტელეფონის ნომერი: 571909041
საბანკო რეკვიზიტები: ს.ს ლიბერთი ბანკი
ბანკის კოდი: LBRTGE22
ანგარიშის ნომერი: GE90LB0711186321154000
შემდგომში თითოეული ცალ-ცალკე წოდებული, როგორც „მხარე", ხოლო ერთობლივად წოდებულნი, როგორც „მხარეები",

საქართველოს მთავრობის 2019 წლის 31 დეკემბრის N2752 განკარგულების, საქართველოს მთავრობის 2020 წლის 27 თებერვლის N390 განკარგულებისა და „სახელმწიფო შესყიდვების შესახებ" საქართველოს კანონის 10[1] მუხლის მესამე პუნქტის ,,დ" ქვეპუნქტის თანახმად დებენ ხელშეკრულებას სახელმწიფო შესყიდვების შესახებ შემდეგზე:

მუხლი 1. შესყიდვის ობიექტის დასახელება და შესაბამისი CPV კოდი

1. ხელშეკრულებით გათვალისწინებულ შესყიდვის ობიექტს წარმოადგენს ასპინძის მუნიციპალიტეტის სოფელ თოკში სარწყავი წყლის სათავის რეაბილიტაცია (შემდგომში - სამუშაო) საპროექტო სახარჯთაღრიცხვო დოკუმენტაციის შესაბამისად, რომელიც ხელშეკრულების განუყოფელი ნაწილია.
2. ამ მუხლის პირველი პუნქტით გათვალისწინებული შესყიდვის ობიექტის CPV კოდია: 45247000 -დამბების, არხების, სარწყავი არხებისა და ავედუკების/ღარხიდების მშენებლობა.

მუხლი 2. ხელშეკრულების ღირებულება

ხელშეკრულების ღირებულება შეადგენს 19791 (ჩვიდმეტი ათას შვიდას ოთხმოცდათერთმეტი) ლარსა და 60 თეთრს მათ შორის: სახელმწიფო ბიუჯეტით-10000 (ათი ათასი) ლარი; ადგილობრივი ბიუჯეტით 9791 (ცხრა ათას შვიდას ოთხმოცდათერთმეტი) ლარი და 60 თეთრი.საქართველოს კანონმდებლობით გათვალისწინებული გადასახადების ჩათვლით.

მუხლი 3. სამუშაოს შესრულების ვადა

1. მიმწოდებელი ვალდებულია ხელშეკრულებით გათვალისწინებული სამუშაო განახორციელოს ხელშეკრულების გაფორმებიდან 60 (სამოცი) კალენდარული დღის ვადაში 2020 წლის 29 სექტემბრადე.
2. მიმწოდებელი ვალდებულია სამუშაოები დაიწყოს ხელშეკრულების გაფორმებიდან 3 (სამი) კალენდარული დღის ვადაში.

3. მიმწოდებელი ვალდებულია, ამ მუხლის პირველი პუნქტით განსაზღვრულ ვადაში, სამუშაო განახორციელოს საპროექტო სახართაღრიცხვო დოკუმენტაციით განსაზღვრული სამუშაოების შესრულების გეგმა-გრაფიკის შესაბამისად.

მუხლი 4. ანგარიშსწორების წესი

1. ხელშეკრულების ფარგლებში ანგარიშსწორება იწარმოება უნაღდო ანგარიშსწორების ფორმით, საქართველოს ეროვნულ ვალუტაში, ხელშეკრულებით გათვალისწინებულ რეკვიზიტებზე.

2. მიმწოდებლის წერილობითი მომართვის საფუძველზე, ანგარიშსწორება შესაძლებელია განხორციელდეს ეტაპობრივად, ხელშეკრულების გაფორმებიდან 30 კალენდარულ დღეში არაუმეტეს ორჯერ, შუალედურად შესრულებული სამუშაოების ღირებულების შესაბამისად, საქართველოს კანონმდებლობით გათვალისწინებული დოკუმენტების დადასტურებიდან და მიღება-ჩაბარების აქტის გაფორმებიდან 10 (ათი) სამუშაო დღის განმავლობაში.

3. მიღება-ჩაბარების აქტ(ებ)ის გაფორმებაზე პასუხისმგებელია ასპინძის მუნიციპალიტეტის ტერიტორიაზე ინფრასტრუქტურული პროექტების შესრულებული სამუშაოთა ინსპექტირების მუდმივმოქმედი სამუშაო ჯგუფი, ხოლო საბოლოო მიღება-ჩაბარებაზე ასპინძის მუნიციპალიტეტის ტერიტორიაზე მშენებლობა დამთავრებული ობიექტების ვარგისად აღიარების (ექსპლუატაციაში მიღების) კომისია, ასპინძის მუნიციპალიტეტის ტერიტორიაზე ინფრასტრუქტურული პროექტების შესრულებული სამუშაოთა ინსპექტირების მუდმივმოქმედი სამუშაო ჯგუფის მიღება-ჩაბარების აქტის საფუძველზე.

4. ანგარიშსწორება იწარმოებს საქართველოს მთავრობის 2020 წლის 31 მარტის N619 განკარგულების შესაბამისად.

მუხლი 5. წინასწარი ანგარიშსწორების პირობები

1. მიმწოდებელი უფლებამოსილია, შემსყიდველს წარუდგინოს წერილობითი თხოვნა წინასწარი ანგარიშსწორების თანხის (შემდგომში - ავანსი) გადახდის თაობაზე.

2. მიმწოდებელი არ არის უფლებამოსილი, შემსყიდველს წარუდგინოს წერილობითი თხოვნა ავანსის გადახდის თაობაზე, თუ იგი რეგისტრირებულია მოვალეთა რეესტრში, მის მიმართ რეგისტრირებულია საგადასახადო გირავნობა ან/და ყადაღა. მიმწოდებელი ვალდებულია, შემსყიდველს წარუდგინოს შესაბამისი დოკუმენტები (განახლებული ინფორმაცია საგადასახადო გირავნობისა ან/და ყადაღის თაობაზე), რომლითაც დასტურდება მის მიმართ ამ პუნქტში განსაზღვრული ვალდებულებების რეგისტრაციის არარსებობა.

3. შემსყიდველის მიერ ავანსის გადახდასთან დაკავშირებით დადებითი გადაწყვეტილების მიღების შემთხვევაში, მიმწოდებელი ვალდებულია, შემსყიდველს წარუდგინოს სსიპ - საქართველოს ეროვნული ბანკის ან სსიპ - საქართველოს დაზღვევის სახელმწიფო ზედამხედველობის სამსახურის მიერ ლიცენზირებული საბანკო დაწესებულების ან სადაზღვევო ორგანიზაციის მიერ გაცემული, ავანსის იდენტური ოდენობის საბანკო გარანტია, რომლის მოქმედების ვადა 60 (სამოცი) კალენდარული დღით უნდა აღემატებოდეს სამუშაოებისდასრულებისვადას.

4. ავანსის იდენტური ოდენობის საბანკო გარანტია თავისი შინაარსით უნდა იყოს უპირობო და შემსყიდველს უნდა აძლევდეს უფლებას, ავანსის იდენტური ოდენობის საბანკო გარანტიის გამცემი დაწესებულებისგან პირველივე მოთხოვნისთანავე მიიღოს შესაბამისი თანხა.

5. მიმწოდებლისთვის გადასახდელი ავანსი ჯამში არ უნდა აღემატებოდეს ხელშეკრულების ღირებულების 20 %-ს.

6. მიმწოდებელი ვალდებულია ავანსი გამოიყენოს მხოლოდ ხელშეკრულებასთან დაკავშირებული ვალდებულებების შესასრულებლად.

7. ავანსის გაქვითვა მოხდება პროპორციულად, ფაქტობრივად შესრულებული სამუშაოს ღირებულების იმ პროცენტის ოდენობით, რა პროცენტული ოდენობითაც გაიცა ავანსი.ეტაპობრივი

ანგარიშწორების შემთხვევაში, ანგარიშწორების ბოლო ეტაპზე წინასწარ გადახდილი თანხის გაქვითვა მოხდება იმ მოცულობით, რა მოცულობაც საჭიროა ავანსის სრულყოფილადგასაქვითად;

8. ავანსის გადახდა მოხდება უნაღდო ანგარიშსწორების ფორმით მიმწოდებლის მიერ ამ მუხლის მე-3 პუნქტით გათვალისწინებული საბანკო გარანტიის შემსყიდველისთვის წარდგენისშემდეგ.

მუხლი 6. შესრულებული სამუშაოს საგარანტიო ვადა

1. ხარჯთაღრიცხვაში გათვალისწინებული შესრულებული სამუშაოს ხარისხის საგარანტიო ვადა შეადგენს, საბოლოო მიღება-ჩაბარების აქტის გაფორმებიდან 2 (ორი) წელს.

2. ამ მუხლის პირველი პუნქტით განსაზღვრული, შესრულებული სამუშაოს საგარანტიო ვადის განმავლობაში რაიმე წუნის (ნაკლოვანებები, დეფექტი) აღმოჩენის შემთხვევაში, მიმწოდებელი ვალდებულია შეტყობინების მიღებიდან, შემსყიდველის მიერ განსაზღვრულ გონივრულ ვადაში, საკუთარი ხარჯებით უზრუნველყოს მისი აღმოფხვრა.

მუხლი 7. სამუშაოს შესაბამისობა

1. ხელშეკრულების პირველი მუხლით გათვალისწინებული სამუშაო მიმწოდებლის მიერ უნდა შესრულდეს ჯეროვნად, საპროექტო სახარჯთაღრიცხვო დოკუმენტაციისა და საქართველოს კანონმდებლობით გათვალისწინებული შესაბამისი სამშენებლო და გარემოსდაცვითი (არსებობის შემთხვევაში) ნორმებისა და წესების და შემსყიდველის მოთხოვნების შესაბამისად.

2. ახალი კორონა ვირუსის (covid 19) გავრცელებასთან დაკავშირებით, ქვეყანაში შექმნილი მდგომარეობიდან გამომდინარე, მიმწოდებელი ვალდებულია, სამუშაოების შესრულების პროცესში უზრუნველყოს საქართველოს ოკუპირებული ტერიტორიებიდან დევნილთა, შრომის, ჯანმრთელობისა და სოციალური დაცვის სამინისტროსა და საზოგადოებრივი ჯანმრთელობის ეროვნული ცენტრის მიერ გაცემული რეკომენდაციების დაცვა.

3. ამ მუხლის პირველი და მეორე პუნქტში განსაზღვრული წესებიდან და ნორმებიდან მიმწოდებლის მხრიდან ნებისმიერი გადახვევის შემთხვევაში, შემსყიდველი უფლებამოსილია, არ მიიღოს სამუშაო ან/და მიმწოდებლის მიმართ გამოიყენოს ხელშეკრულებითა და საქართველოს კანონმდებლობით გათვალისწინებული პასუხისმგებლობის ზომები.

მუხლი 8. სამუშაოს მიღება-ჩაბარების წესი

1. მიმწოდებელი უფლებამოსილია შემსყიდველისათვის შესრულებული სამუშაოების წარდგენა განახორციელოს ეტაპობრივად, ხელშეკრულების გაფორმებიდან 30 კალენდარულ დღეში არაუმეტეს ორჯერ.

2. მიმწოდებლის მიერ წარდგენილი შესრულებული სამუშაოები მიღებულად ჩაითვლება საქართველოს კანონმდებლობით გათვალისწინებული დოკუმენტების დადასტურებიდან და მიღება-ჩაბარების აქტის გაფორმების შემდეგ.

3. ხელშეკრულების ფარგლებში შესასრულებელი, მიმდინარე და შესრულებული სამუშაოების შემოწმებას ახორციელებს ასპინძის მუნიციპალიტეტის ტერიტორიაზე ინფრასტრუქტურული პროექტების შესრულებული სამუშაოთა ინსპექტირების მუდმივმოქმედი სამუშაო ჯგუფი, რომელიც ადგილზე ამოწმებს ხელშეკრულებით და საპროექტო სახართაღრიცხვო დოკუმენტაციით განსაზღვრული გეგმა-გრაფიკის შესაბამისად შესრულებულ სამუშაოთა მოცულობას და ხარისხს.

4. მიღება-ჩაბარების აქტ(ებ)ის გაფორმებაზე პასუხისმგებელია ასპინძის მუნიციპალიტეტის ტერიტორიაზე ინფრასტრუქტურული პროექტების შესრულებული სამუშაოთა ინსპექტირების მუდმივმოქმედი სამუშაო ჯგუფი, ხოლო საბოლოო მიღება-ჩაბარებაზე ასპინძის მუნიციპალიტეტის ტერიტორიაზე მშენებლობა დამთავრებული ობიექტების ვარგისად აღიარების (ექსპლუატაციაში მიღების) კომისია, ასპინძის მუნიციპალიტეტის ტერიტორიაზე ინფრასტრუქტურული პროექტების შესრულებული

სამუშაოთა ინსპექტირების მუდმივმოქმედი სამუშაო ჯგუფის მიღება-ჩაბარების აქტის საფუძველზე.

მუხლი 9. მხარეთა უფლება-მოვალეობანი

1. მიმწოდებელი ვალდებულია:

ა) უზრუნველყოს სამუშაოს დაწყება ხელშეკრულების გაფორმებიდან 3 (სამი) კალენდარული დღის განმავლობაში;

ბ) სამუშაოს შესრულების პროცესში იხელმძღვანელოს ხელშეკრულების მე-7 მუხლის პირველ პუნქტში გათვალისწინებული მოთხოვნების შესაბამისად;

გ) სამუშაო განახორციელოს ხელშეკრულების მე-3 მუხლში განსაზღვრულ ვადაში და პირობებით;

დ) სამუშაოები განახორციელოს ხელშეკრულებით და საპროექტო სახართაღრიცხვო დოკუმენტაციით თანდართული სამუშაოების შესრულების გეგმა-გრაფიკის შესაბამისად;

ე) შემსყიდველთან შეათანხმოს სამუშაოების განხორციელებისას გამოსაყენებელი მასალ(ებ)ის იერსახე და ხარისხი;

ვ) სამშენებლო/სარეაბილიტაციო სამუშაოების დაწყებამდე სამშენებლო მოედანზე გადაამოწმოს საპროექტო ნიშნულები, ასევე, საპროექტო ნახაზებში მითითებული ზომები და ნებისმიერი უზუსტობა აცნობოს შემსყიდველს;

ზ) იმ შემთხვევაში, თუ გამოვლინდება, რომ მიმწოდებლის მიერ დაგეგმილი სამუშაოებიდან რომელიმე კონკრეტული სამუშაოს განხორციელებისათვის მიმწოდებელს არ აქვს მოპოვებული საჭირო დოკუმენტაცია ან ნებართვა, მიმწოდებელი ვალდებულია, სათანადო დოკუმენტაციის ან ნებართვის მოპოვებამდე შეაჩეროს აღნიშნული სამუშაოს განხორციელება და დაუყოვნებლივ გაატაროს შესაბამისი ღონისძიებები მათ მოსაპოვებლად;

თ) საკუთარი ხარჯებით უზრუნველყოს ხელშეკრულებით გათვალისწინებული ინსპექტირების შედეგად და ხელშეკრულების მე-6 მუხლით განსაზღვრული წესით გამოვლენილი ყველა დეფექტ(ებ)ის აღმოფხვრა;

ი) შემსყიდველს უმოკლეს ვადაში აცნობოს მისი მოსალოდნელი რეორგანიზაციის ან ლიკვიდაციის შესახებ;

2. შემსყიდველი ვალდებულია, შეუფერხებლად აუნაზღაუროს მიმწოდებელს შესრულებული სამუშაოების ღირებულება ხელშეკრულებით გათვალისწინებული პირობებისა და ვადების შესაბამისად.

3. შემსყიდველი უფლებამოსილია:

ა) ნებისმიერ დროს განახორციელოს მიმწოდებლის მიერ ნაკისრი ვალდებულებების შესრულებისა და ხარისხის ინსპექტირება;

ბ) არ ჩაიბაროს რაოდენობრივად, ხარისხობრივად ან უფლებრივად ნაკლიანი შესრულებული სამუშაო.

მუხლი 10. კონტროლი (ინსპექტირება)

1. ხელშეკრულებით გათვალისწინებული ვალდებულებების შესრულების, შესრულებული სამუშაოს მოცულობის, ხარისხისა და შესრულების ვადების დაცვის კონტროლს (ინსპექტირება) ახორციელებს ასპინძის მუნიციპალიტეტის ტერიტორიაზე ინფრასტრუქტურული პროექტების შესრულებული სამუშაოთა ინსპექტირების მუდმივმოქმედი სამუშაო ჯგუფი.

2. ხელშეკრულების მოქმედების პერიოდში, ხელშეკრულების შესრულების ნებისმიერ ეტაპზე, შემსყიდველი უფლებამოსილია, განახორციელოს ხელშეკრულებით გათვალისწინებული ვალდებულებების შესრულების კონტროლი (ინსპექტირება).

3. იმ შემთხვევაში, თუ შემსყიდველი კონტროლის (ინსპექტირების) მიზნით გამოიყენებს საკუთარ ან მოწვეულ პერსონალს, მის შრომის ანაზღაურებას უზრუნველყოფს თვით შემსყიდველი.

4. მიმწოდებელი ვალდებულია, საკუთარი ხარჯებით უზრუნველყოს კონტროლის (ინსპექტირების) შედეგად გამოვლენილი ყველა დეფექტ(ებ)ის აღმოფხვრა და კონტროლის (ინსპექტირების) ხელახლა განხორციელებასთან დაკავშირებული ხარჯების ანაზღაურება.
5. სამუშაოს განხორციელების პროცესში, მიმწოდებელი ვალდებულია უზრუნველყოს ზედამხედველობისა და კონტროლის განმახორციელებელ პირთა მიერ გაცემული, როგორც ზეპირი, ასევე, წერილობითი რეკომენდაციების და მითითებების შესრულება.
6. სამუშაოების მიმდინარეობაზე შემსყიდველის მიერ შექმნილი ინსპექტირების ჯგუფი ან სპეციალური კომისია კონტროლს (ინსპექტირებას) აწარმოებს საქართველოს კანონმდებლობის, საპროექტო დოკუმენტაციის, სპეციფიკაციების, ტექნიკური დავალებისა და ხელშეკრულების პირობების შესაბამისად, რომელთა დარღვევის შემთხვევაში შემსყიდველი უფლებამოსილია, შეაჩეროს სამუშაოების მიმდინარეობა და განახორციელოს ხელშეკრულებით და საქართველოს კანონმდებლობით გათვალისწინებული ზომები.
7. ხელშეკრულებით განსაზღვრული ვალდებულებ(ებ)ის შეუსრულებლობის ან არაჯეროვანი შესრულების შემთხვევაში შემსყიდველის, მიმწოდებლისა და ხელშეკრულების კონტროლის (ინსპექტირება) მიზნით შერჩეული სხვა პირ(ებ)ის მონაწილეობით ფორმდება შესაბამისი აქტი, სადაც დეტალურად აღიწერება ხელშეკრულებით განსაზღვრული ვალდებულებ(ებ)ის შეუსრულებლობის ან არაჯეროვანი შესრულების მიზეზ(ებ)ი. თუ მიმწოდებლის წარმომადგენელი უარს აცხადებს ამ პუნქტში აღნიშნული აქტის შედგენაში მონაწილეობაზე, ხსენებული ფიქსირდება ამავე აქტში და იგი იწვევს იმავე სამართლებრივ შედეგებს, რასაც გამოიწვევდა მიმწოდებლის წარმომადგენლის მონაწილეობით შედგენილი აქტი. სამუშაოების არაჯეროვნად შესრულების შემთხვევაში მიმწოდებელი ვალდებულია, თავისი სახსრებით დაუყოვნებლივ აღმოფხვრას დეფექტ(ებ)ი. სამუშაოების არაჯეროვნად შესრულების შემთხვევაში მიმწოდებელს არ უნაზღაურდება დეფექტ(ებ)ით შესრულებული სამუშაოების ღირებულება.
8. იმ შემთხვევაში, თუ მიმწოდებლის მხრიდან შესრულებულ სამუშაოთა შემსყიდველისთვის წარდგენილი მოცულობები შემსყიდველის მიერ გადამოწმების შემთხვევაში არ შეესაბამება რეალობას, შემსყიდველი ამ მუხლის მე-7 პუნქტით გათვალისწინებული აქტის შედგენის შემდეგ არ უნაზღაურებს მიმწოდებელს აღნიშნულ სამუშაოთა ღირებულებას და განიხილავს მიმწოდებლის პასუხისმგებლობის საკითხს ხელშეკრულებისა და საქართველოს კანონმდებლობის შესაბამისად.

მუხლი 11. ფორს-მაჟორი

1. მხარეები თავისუფლდებიან ხელშეკრულებით გათვალისწინებული ვალდებულებ(ებ)ის შეუსრულებლობით ან/და არაჯეროვნად შესრულებით გამოწვეული პასუხისმგებლობისაგან, თუ ვალდებულებ(ებ)ის შეუსრულებლობა ან/და არაჯეროვანი შესრულება გამოწვეულია დაუძლეველი ძალის (სტიქიური უბედურება, ეპიდემია, საომარი ვითარება, კარანტინი, საქონლის მიწოდებაზე ემბარგოს დაწესება, საბიუჯეტო ასიგნებების მკვეთრი შემცირება, საზოგადოებრივი არეულობა, ცვლილებები კანონმდებლობაში და ა.შ.) ზეგავლენით, რომლის წინასწარ განსაზღვრა ან თავიდან აცილება მხარეების შესაძლებლობას აღემატებოდა. დაუძლეველი ძალით გამოწვეული მოვლენები ეწოდება მოვლენებს, რომელთა წარმოშობასა და განვითარებაზე მხარეებს ზეგავლენის მოხდენა არ შეუძლიათ (ფორს-მაჟორი).
2. მხარე, რომელსაც ხელშეკრულებით გათვალისწინებული ვალდებულებ(ებ)ის შეუსრულებლობის ან/და არაჯეროვნად შესრულების მიზეზად ფორს-მაჟორი მოჰყავს, ვალდებულია, დაუყოვნებლივ, მაგრამ ფორს-მაჟორის მოვლენის დადგომიდან არაუგვიანეს 5 (ხუთი) სამუშაო დღისა, წერილობით აცნობოს მეორე მხარეს ასეთი მოვლენის დადგომისა და მისი სავარაუდო აღმოფხვრის ვადის შესახებ; წინააღმდეგ შემთხვევაში იგი არ თავისუფლდება ხელშეკრულებით გათვალისწინებული ვალდებულებ(ებ)ის შეუსრულებლობით ან/და არაჯეროვნად შესრულებით გამოწვეული პასუხისმგებლობისაგან. ამასთან, მეორე მხარის მოთხოვნის შემთხვევაში, შესაბამისმა მხარემ უნდა წარადგინოს ფორს-მაჟორის არსებობის დამადასტურებელი დოკუმენტი*(უნდა წარმოადგინოს ცნობა სსიპ ,,გარემოს ეროვნული

სააგენტო“დან ან და სხვა), და დაასაბუთოს, რომ ფორს-მაჟორმა არსებითად ხელი შეუშალა მხარეს ხელშეკრულებით გათვალისწინებული ვალდებულებ(ებ)ის შესრულებაში.

მუხლი 12. პასუხისმგებლობა

1. ხელშეკრულებით გათვალისწინებული ვალდებულებ(ებ)ის შეუსრულებლობის ან არაჯეროვნად (გარდა ამ მუხლის მე-2 პუნქტით გათვალისწინებული ვადების დარღვევისა) შესრულებისათვის დამრღვევი მხარე ვალდებულია, მეორე მხარის მოთხოვნისთანავე გადაუხადოს მას პირგასამტეხლოს სახით ხელშეკრულების ღირებულების 5% ასეთი მოთხოვნის მიღებიდან არაუგვიანეს 5 (ხუთი) სამუშაო დღეში და უზრუნველყოს დარღვეული ვალდებულების დაუყოვნებლივ გამოსწორება.
2. მიმწოდებლის მიერ ხელშეკრულების და საპროექტო სახართაღრიცხვო დოკუმენტაციით დანართით განსაზღვრული სამუშაოების შესრულების გეგმა-გრაფიკის დარღვევის შემთხვევაში, მიმწოდებელს დაეკისრება პირგასამტეხლო ყოველ ვადაგადაცილებულ დღეზე, ხელშეკრულების ღირებულების 0.1%-ის ოდენობით.
3. იმ შემთხვევაში, თუ ხელშეკრულებით და საპროექტო სახართაღრიცხვო დოკუმენტაციით გათვალისწინებული გეგმა-გრაფიკის დარღვევის გამო მიმწოდებლისთვის ხელშეკრულების მე-12 მუხლის მე-2 პუნქტით დაკისრებული პირგასამტეხლოს ჯამური თანხა გადააჭარბებს ხელშეკრულების საერთო ღირებულების 2%-ს, შემსყიდველს უფლება აქვს, ცალმხრივად შეწყვიტოს ხელშეკრულება.
4. ამ მუხლის პირველი პუნქტის საფუძველზე მიმწოდებლისთვის დაკისრებული პირაგასამტეხლოს დადგენილ ვადაში გადაუხდელობის შემთხვევაში, შემსყიდველი უფლებამოსილია, მიმწოდებელს შესრულებული სამუშაოების ღირებულებიდან დაუკავოს თანხა დაკისრებული პირგასამტეხლოს ოდენობით და მოახდინოს ურთიერთმოთხოვნათა გაქვითვა საქართველოს კანონმდებლობის შესაბამისად.
5. მიმწოდებლის მიერ ხელშეკრულებით გათვალისწინებული ვალდებულებ(ებ)ის შეუსრულებლობით ან არაჯეროვნად შესრულებით მესამე პირისათვის მიყენებული ნებისმიერი სახის ზიანის ანაზღაურების ვალდებულება ეკისრება მიმწოდებელს.
6. მიმწოდებლის მიერ ჩადენილი საქართველოს ადმინისტრაციულ სამართალდარღვევათა კოდექსით გათვალისწინებული სამართალდარღვევისათვის, შემსყიდველისათვის დაკისრებული ადმინისტრაციული სახდელისათვის პასუხისმგებლობა ეკისრება მიმწოდებელს.
7. მიმწოდებელს ეკისრება სრული პასუხისმგებლობა საპროექტო სახართაღრიცხვო დოკუმენტაციით გათვალისწინებული ვალდებულებ(ებ)ის დარღვევის შემთხვევაში წარმოშობილ ზიანზე.

მუხლი 13. ხელშეკრულების შეწყვეტა

1. ხელშეკრულების ერთ-ერთი მხარის მიერ ხელშეკრულების ვალდებულებ(ებ)ის შეუსრულებლობის ან არაჯეროვნად (გარდა მე-12 მუხლის მე-2 პუნქტით გათვალისწინებული ვადების დარღვევისა) შესრულების შემთხვევაში, მეორე მხარეს შეუძლია, მიიღოს გადაწყვეტილება ხელშეკრულების მოქმედების შეწყვეტის შესახებ, რაზედაც აცნობებს მეორე მხარეს წერილობითი ფორმით.
2. ხელშეკრულების შეწყვეტა ურთიერთშეთანხმების საფუძველზე ხორციელდება მხარეთა შორის დანართის გაფორმების გზით.
3. შემსყიდველი უფლებამოსილია, ვადამდე, ცალმხრივად შეწყვიტოს ეს ხელშეკრულება თუ:
ა) მიმწოდებელი არღვევს (არ ასრულებს ან არაჯეროვნად ასრულებს) ხელშეკრულებით განსაზღვრულ ვალდებულებას/ვალდებულებებს;
ბ) მიმწოდებლის მიმართ მიმდინარეობს გაკოტრების ან გადახდისუუნარობის საქმისწარმოება (მიუხედავად მისი დაწყების დროისა);
გ) მიმწოდებლის ქონებას დაედო ყადაღა, თუ ეს გარემოება ზეგავლენას ახდენს ან შესაძლებელია, ზეგავლენა მოახდინოს ხელშეკრულები გათვალისწინებული ვალდებულებ(ებ)ის შესრულებაზე;

დ) მიმდინარეობს მიმწოდებლის რეორგანიზაცია, თუ ეს გარემოება ზეგავლენას ახდენს ან შესაძლებელია, მოახდინოს ხელშეკრულებით გათვალისწინებული ვალდებულებ(ებ)ის შესრულებაზე;
ე) მიმწოდებელმა განმეორებით დაარღვია ხელშეკრულებაზე თანდართული სამუშაოების შესრულების გეგმა-გრაფიკი;
ვ) მიმწოდებლის მიმართ ხელშეკრულებით და საპროექტო სახართაღრიცხვო დოკუმენტაციით) გათვალისწინებული გეგმა-გრაფიკის დარღვევის გამო მიმწოდებლისთვის ხელშეკრულების მე-12 მუხლის მე-2 პუნქტით დაკისრებული პირგასამტეხლოს ოდენობამ გადააჭარბა ხელშეკრულების ღირებულების 2%-ს;
ზ) ხელშეკრულების გაფორმების შემდეგ შემსყიდველისათვის ცნობილი გახდა, რომ მიმწოდებელმა ხელშეკრულების დადების მიზნით ჩაიდინა არაკეთილსინდისიერი ქმედება;
თ) ხელშეკრულების ფარგლებში შესასრულებელი სამუშაო სრულად ან ნაწილობრივ გადასცა ქვეკონტრაქტორს შემსყიდველთან შეუთანხმებლად;
ი) საქართველოს კანონმდებლობით გათვალისწინებულ სხვა შემთხვევებში.

მუხლი 14. უფლებების გადაცემა
1. ხელშეკრულების არც ერთ მხარეს არა აქვს უფლება, გადასცეს მესამე პირს ხელშეკრულებით განსაზღვრული თავისი უფლებები და მოვალეობები მეორე მხარის წერილობითი თანხმობის გარეშე.
2. ხელშეკრულების ფარგლებში მესამე პირებთან ურთიერთობაში მხარეები მოქმედებენ თავიანთი სახელით, ხარჯებითა და რისკით.

მუხლი 15. შეტყობინება
1. ნებისმიერი შეტყობინება, რომელსაც ერთი მხარე, ხელშეკრულების შესაბამისად, უგზავნის მეორე მხარეს, როგორც წერილობით, ისე ელექტრონული სახით შემდგომში ორიგინალის წარმოდგენით ხელშეკრულებაში მითითებული მეორე მხარის მისამართზე. (შემსყიდველის შემთხვევაში **aspindza888@yahoo.com** ან **aspindzameria@gmail.com** მიმწოდებლის შემთხვევაში ushangitarxnishvili@gmail.com).
2. შეტყობინება ძალაში შედის ადრესატის მიერ მისი მიღების დღეს თუ მასში სხვა ვადა არ არის მითითებული.

მუხლი 16. სხვა პირობები
1. ხელშეკრულებაში შესატანი ნებისმიერი ცვლილება ან დამატება უნდა გაფორმდეს მხარეთა შორის წერილობითი ურთიერთშეთანხმების გზით, რომელიც წარმოადგენს ხელშეკრულების განუყოფელ ნაწილს.
2. ნებისმიერი ცვლილება, რომელსაც მოჰყვება ხელშეკრულების ფასის გაზრდა ან შემსყიდველისათვის პირობების გაუარესება, დაუშვებელია, გარდა საქართველოს სამოქალაქო კოდექსის 398-ე მუხლით გათვალისწინებული შემთხვევებისა.
3. ხელშეკრულება რეგულირდება საქართველოს კანონმდებლობით.
4. მხარეთა შორის წარმოშობილი სადავო საკითხები წყდება ურთიერთშეთანხმების გზით. მხარეთა მიერ შეთანხმების მიუღწევლობის შემთხვევაში დავა გადაწყდება საქართველოს სასამართლოს მეშვეობით საქართველოს კანონმდებლობის შესაბამისად.
5. ხელშეკრულება შედგენილია ქართულ ენაზე, 2 (ორი) თანაბარ მნიშვნელოვან ეგზემპლარად, რომელთაგან ერთი პირი ინახება - შემსყიდველთან და მეორე პირი - მიმწოდებელთან).
6. ხელშეკრულებასთან დაკავშირებული ნებისმიერი მიმოწერა შესრულებული უნდა იყოს ქართულ ენაზე.
7. ხარჯთაღრიცხვა, სამუშაოების შესრულების გეგმა-გრაფიკი, საპროექტო დოკუმენტაციის განმარტებითი ბარათი, სპეციფიკაციები, ნახაზები, პროექტი თან ერთვის ხელშეკრულებას და წარმოადგენს მის განუყოფელ ნაწილს.

მუხლი 17. ხელშეკრულების მოქმედების ვადა

ხელშეკრულების მოქმედების ვადა განისაზღვრება ხელშეკრულების ხელმოწერის დღიდან 2020 წლის 29 ოქტომბრის ჩათვლით, გარდა ხელშეკრულებით განსაზღვრული იმ ვალდებულებებისა, რომელთა არსებობაც არ არის დამოკიდებული ხელშეკრულების მოქმედების ვადაზე.

მხარეთა ხელმოწერები:

შემსყიდველი:	მიმწოდებელი:
ასპინძის მუნიციპალიტეტის მერი:	ინდ. მეწარმე:
რ. მაგრაქველიძე	უ. თარხნიშვილი
---	---

SELF GOVERNING UNIT OF ASPINDZA

Digitally signed by SELF GOVERNING UNIT OF ASPINDZA
Date: 2020.07.27 17:50:37 +04'00'

განმარტებითი ბარათი

წინამდებარე პროექტი ითვალისწინებს ასპინძის მუნიციპალიტეტის სოფელ თოკში მდ. ჭობარეთზე სარწყავი სისტემის სათავის სარეაბილიტაციო სამუშაოების საპროექტო-სახარჯთაღრიცხვო დოკუმენტაციის მომზადებას.

პროექტი დამუშავებულია მოქმედი ნორმებისა და წესების შესაბამისად დამკვეთის მოთხოვნებისა და ადგილობრივი კლიმატური პირობების გათვალისწინებით.

ობიექტის სახარჯთაღრიცხვო დოკუმენტაცია შედგენილია 2020 წლის II კვარტლის ფასების დონეზე მშენებლობის შემფასებელთა კავშირის მიერ დამუშავებული სამშენებლო რესურსების ფასების საფუძველზე

სოფელ თოკში მდ. ჭობარეთზე სარწყავი სისტემის სათავის სარეაბილიტაციო სამუშაოები ითვალისწინებს ძველი ამორტიზებული წყალგამტარი კონსტრუქციების დემონტაჟს და ახალი მონოლითური რკ/ბეტონის წყალგამტარი მილის და საავარიო გადამღვრელის მოწყობას. კონსტრუქციად შეირჩა მონოლითური რკინა-ბეტონის მილხიდი, წყალგამტარი კვეთით 1,00X1,00 მ. მოცემული პროექტის მიხედვით უნდა მოეწყოს მონოლითური რკინა-ბეტონის წყალგამტარი მილის კონსტრუქცია, საავარიო გადამღვრელი და მიწის კაშხალი.

<u>აღსანიშნავია, რომ საპროექტო დოკუმენტაცია შესრულებულია სოფლის მოსახლეობის დაჟინებული მოთხოვნის საფუძველზე. სამწუხაროდ, „სოფლის მხარდაჭერის პროგრამის“ დაფინანსების სპეციფიკიდან გამომდინარე, ვერ ხერხდება საპროექტო-სახარჯთაღრიცხვო დოკუმენტაციაში ყველა საჭირო სამუშაოების გათვალისწინება, მაგალითად ისეთის, როგორიცაა არსებული კონსტრუქციების დემონტაჟი, წყლის რეგულირების სამუშაოების ბეტონირების მიმდინარეობის დროს და სხვა.</u>

ყველა პრობლემატური საკითხი, ასევე სავარაუდო ცვლილება მშენებლობის ორგანიზაციის მხრიდან შეთანხმებული უნდა იყოს ასპინძის მუნიციპალიტეტის შესაბამის სამსახურთან.

შეადგინა ნ. ბალახაშვილი

საქართველო

სოფელ თოკის სარწყავი წყლის სათავის სარეაბილიტაციო სამუშაოების საპროექტო - სახარჯთაღრიცხვო დოკუმენტაცია

დამკვეთი: ასპინძის მუნიციპალიტეტის მერია

მიმწოდებელი: ინდ. მეწარმე ნოდარი ბალახაშვილი

ქ. ახალციხე

2020 წელი

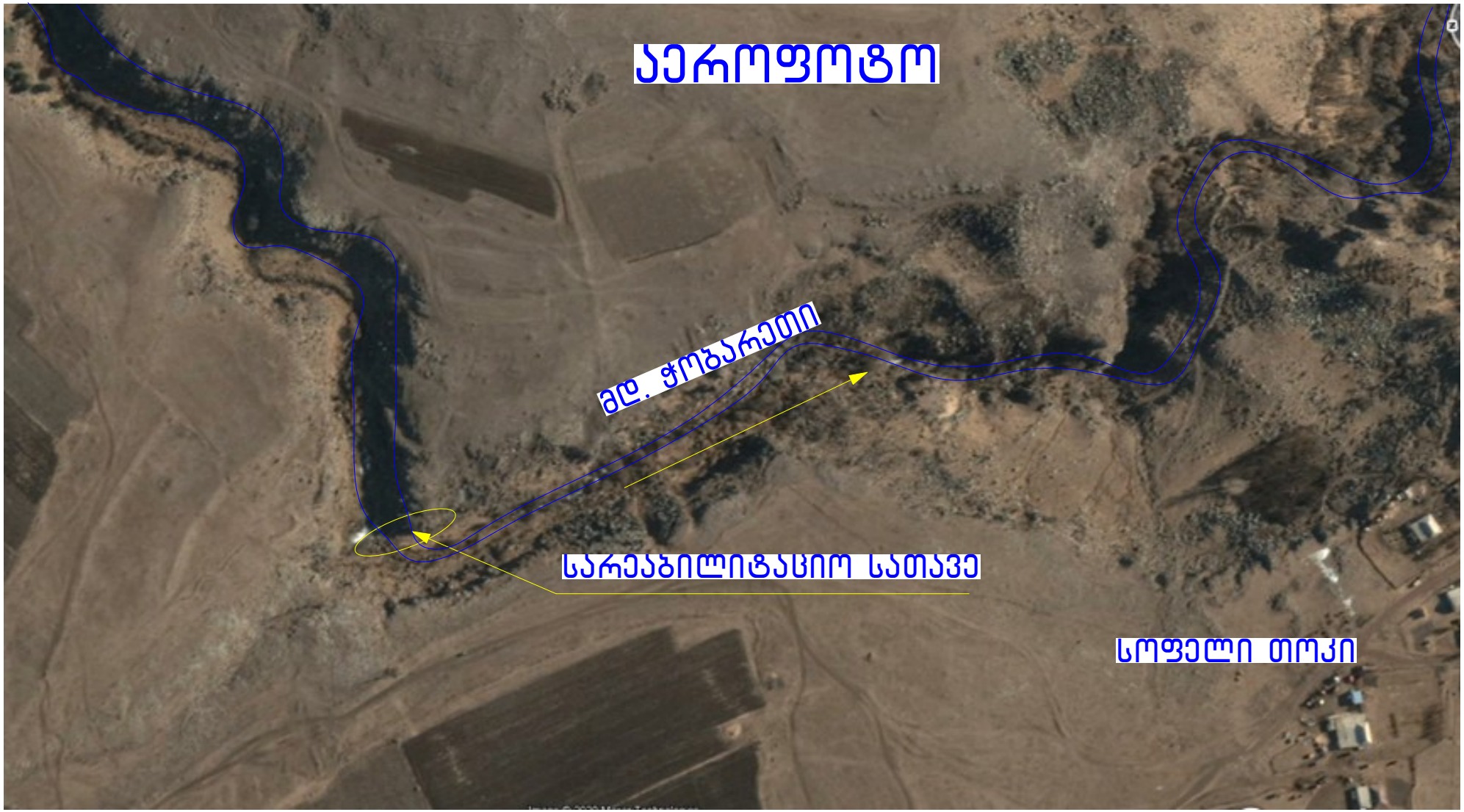

სოფელ თოკის სარწყავი წყლის სათავის სარეაბილიტაციო სამუშაოები					
დირექტორი		ნ. ბალახაშვილი	აეროფოტო		
დახაზა		ნ. ბალახაშვილი			
შეამოწმა		ბ. ვარდიძე			
			ინდ. მეწარმე ნოდარი ბალახაშვილი		

სათავის გეგმა

მ 1:200

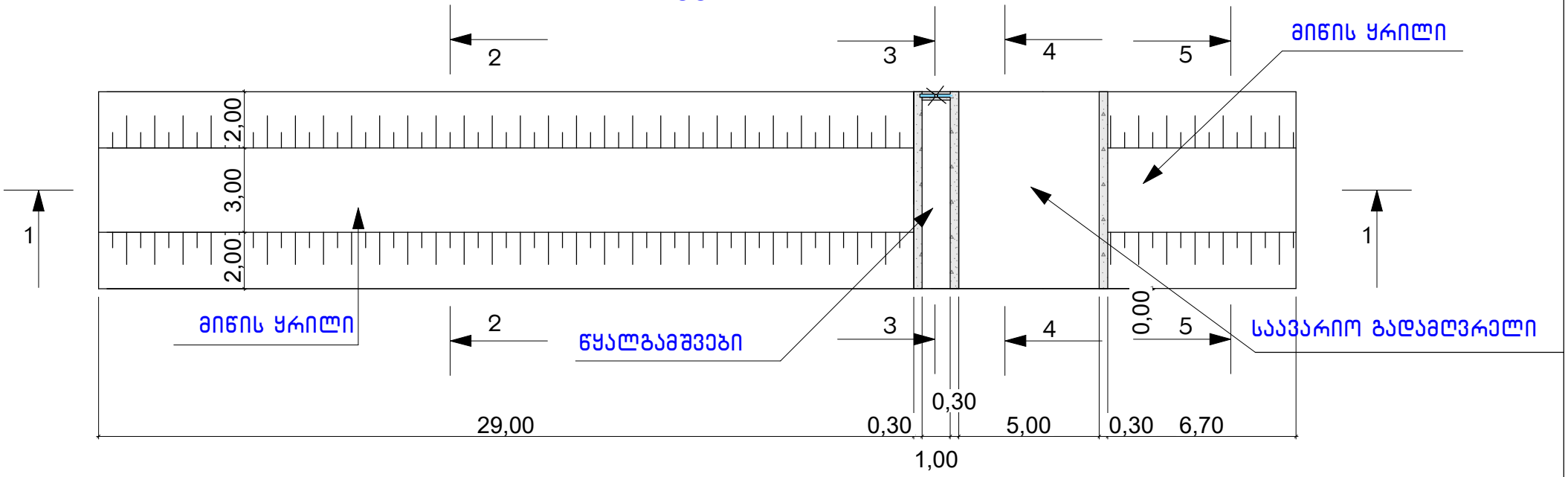

ჭრილი 1-1

მ 1:200

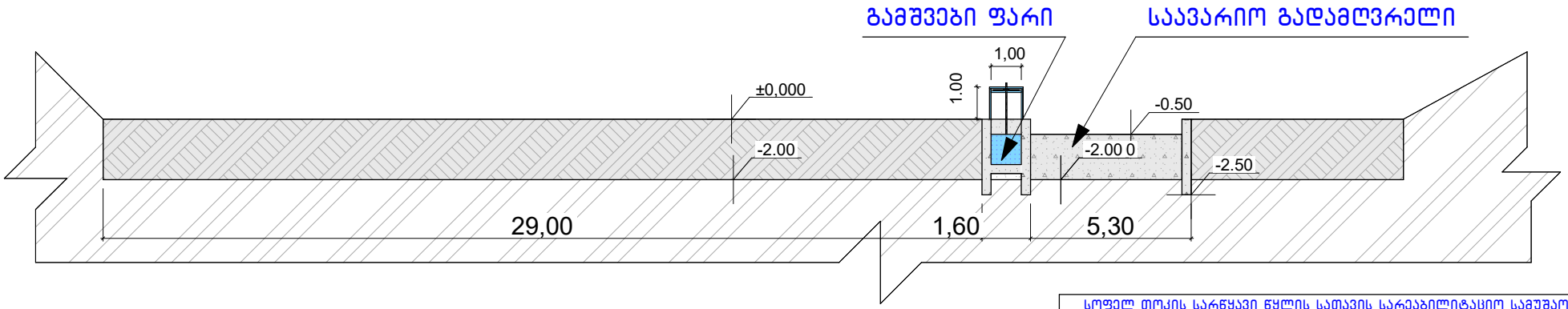

სოფელ თოკის სარწყავი წყლის სათავის სარეაბილიტაციო სამუშაოები					
დირექტორი		ნ. ბალახაშვილი	სატავის გეგმა და ჭრილი 1-1		
დახაზა		ნ. ბალახაშვილი			
შეამოწმა		ბ. ვარდიძე			
			ინდ. მეწარმე ნოდარი ბალახაშვილი		

ჭრილი 2-2
მ 1:200

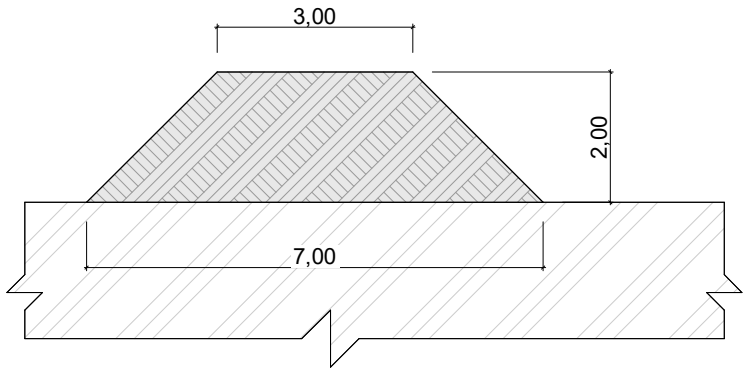

ჭრილი 3-3
მ 1:200

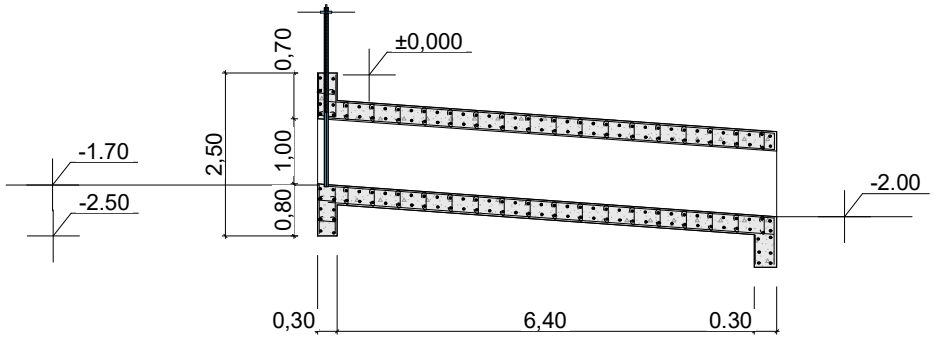

ჭრილი 4-4
მ 1:200

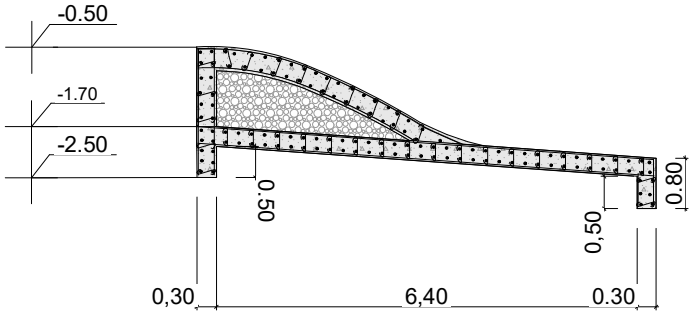

კედლის არმირება

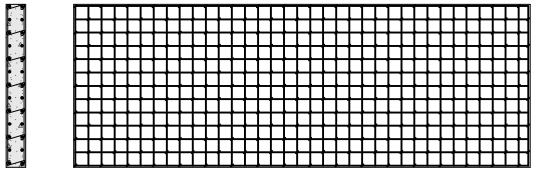

სოფელ თოკის სარწყავი წყლის სათავის სარეაბილიტაციო სამუშაოები					
დირექტორი		ნ. ბალახაშვილი	აეროფოტო		
დახაზა		ნ. ბალახაშვილი			
შეამოწმა		ბ. ვარდიძე			
			ინდ. მეწარმე ნოდარი ბალახაშვილი		

წყალგამტარი მილის არმირება

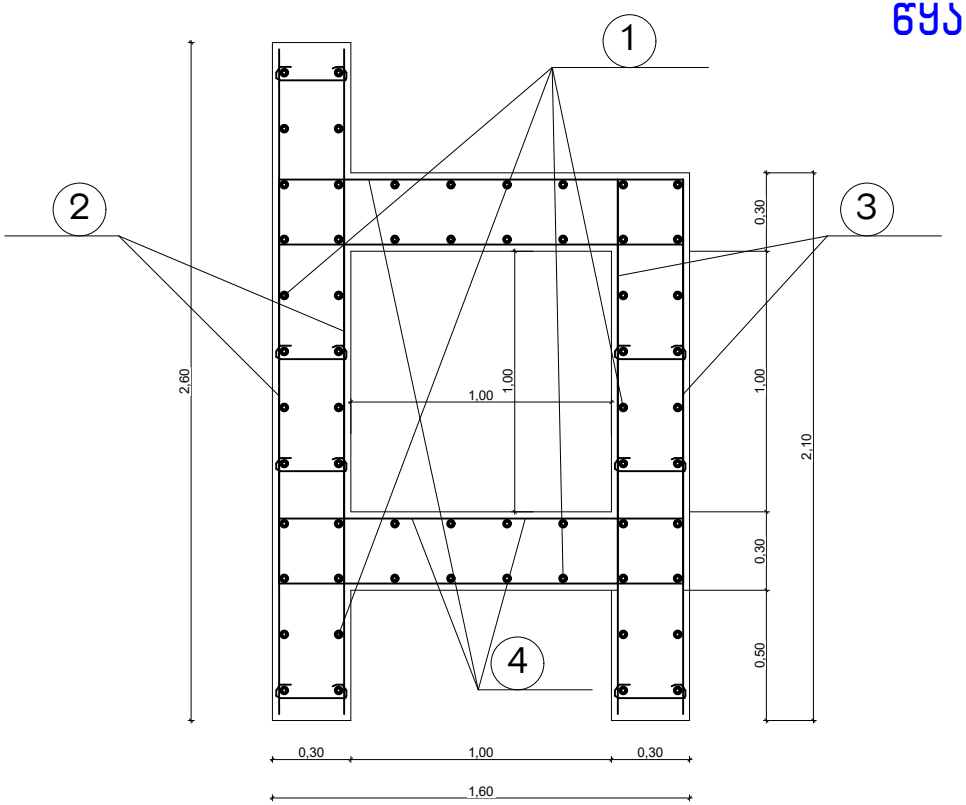

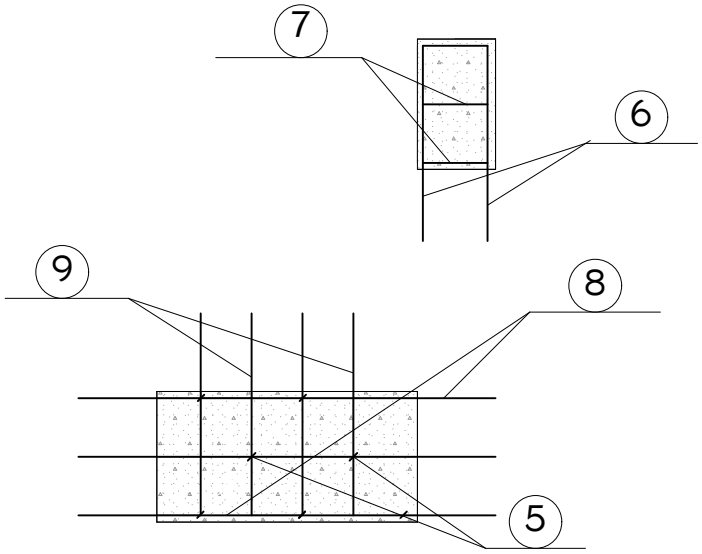

არმატურის სპეციფიკაცია წყალგამტარი მილისათვის

პოზიცია	ესკიზი	კლასი, დიამეტრი (მმ)	სიგრძე (მ)	რაოდენობა (ცალი)	საერთო სიგრძე (მ)	წონა (კგ)	მთლიანი წონა (კგ)
1	6.95	A-III D-12	6.95	60	417.00	0.889	373.38
2	2.55	A-III D-12	2.55	72	183.60	0.889	163.22
3	2.05	A-III D-12	2.05	72	147.60	0.889	131.22
4	1.55	A-III D-12	1.55	144	223.20	0.889	198.43
5		A-III D-10	0.45	252	113.40	0.617	69.97
ჯამი							936.22
შესაკრავი მავთული და გადანაჭრელები 2.5%							23.4
სულ ჯამი							959.62
ბეტონის მოცულობა B-30 F-200 W-6				V=14.07 m^3			

არმატურის სპეციფიკაცია მილის „შუბლისათვის“

პოზიცია	ესკიზი	კლასი, დიამეტრი (მმ)	სიგრძე (მ)	რაოდენობა (ცალი)	საერთო სიგრძე (მ)	წონა (კგ)	მთლიანი წონა (კგ)
6	0.8	A-III D-12	0.80	4	3.20	0.889	2.85
7	0.25X0.25	A-I D-10	1.20	3	3.60	0.617	2.22
8	1.60	A-III D-12	1.60	6	7.20	0.889	6.40
9	0.80	A-III D-12	0.80	8	6.40	0.889	7.11
5		A-III D-10	0.45	8	3.60	0.617	6.40
ჯამი							24.98
შესაკრავი მავთული და გადანაჭრელები 2.5%							0.62
სულ ჯამი							25.60
ბეტონის მოცულობა B-30 F-200 W-6				V=0.20 m^3			

სოფელ თოკში სარწყავი წყლის სათავის სარეაბილიტაციო სამუშაოები					
დირექტორი		ნ. ბალახაშვილი	წყალგამტარი მილის არმატურის სპეციფიკაცია		
დახაზა		ნ. ბალახაშვილი			
შეამოწმა		ბ. ვარდიძე			
			ინდ. მეწარმე ნოდარი ბალახაშვილი		

საავარიო გადამღვრელის არმირება

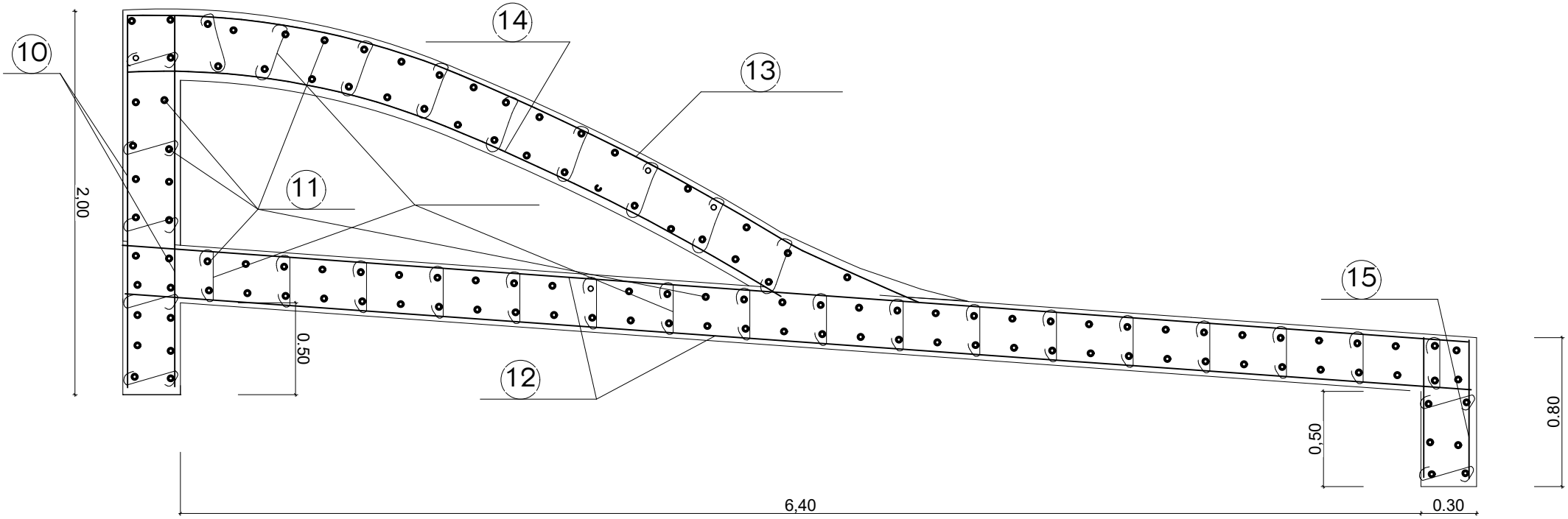

არმატურის სპეციფიკაცია გადამღვრელისათვის

პოზიცია	ესკიზი	კლასი, დიამეტრი (მმ)	სიგრძე (მ)	რაოდენობა (ცალი)	საერთო სიგრძე (მ)	წონა (კგ)	მთლიანი წონა (კგ)
10	1.95	A-III D-12	1.95	50	97.50	0.889	86.68
11	5.60	A-III D-12	5.60	136	761.60	0.889	677.06
12	6.95	A-III D-12	6.95	50	347.50	0.889	308.93
13	4.20	A-III D-12	4.20	25	105.00	0.889	93.35
14	3.75	A-III D-12	3.75	25	93.75	0.889	83.34
15	0.75	A-III D-12	0.75	50	37.50	0.889	33.34
5		A-III D-10	0.45	850	382.50	0.617	236.00
ჯამი							1 518.70
შესაკრავი მავთული და გადანაჭრელები 2.5%							37.97
სულ ჯამი							1 556.67
ბეტონის მოცულობა B-30 F-200 W-6				V=20.25 m^3			

სოფელ თოკში სარწყავი წყლის სათავის სარეაბილიტაციო სამუშაოები					
დირექტორი		ნ. ბალახაშვილი	არმატურის სპეციფიკაცია		
დახაზა		ნ. ბალახაშვილი			
შეამოწმა		ბ. ვარდიძე			
			ინდ. მეწარმე ნოდარი ბალახაშვილი		

კედლის არმირება

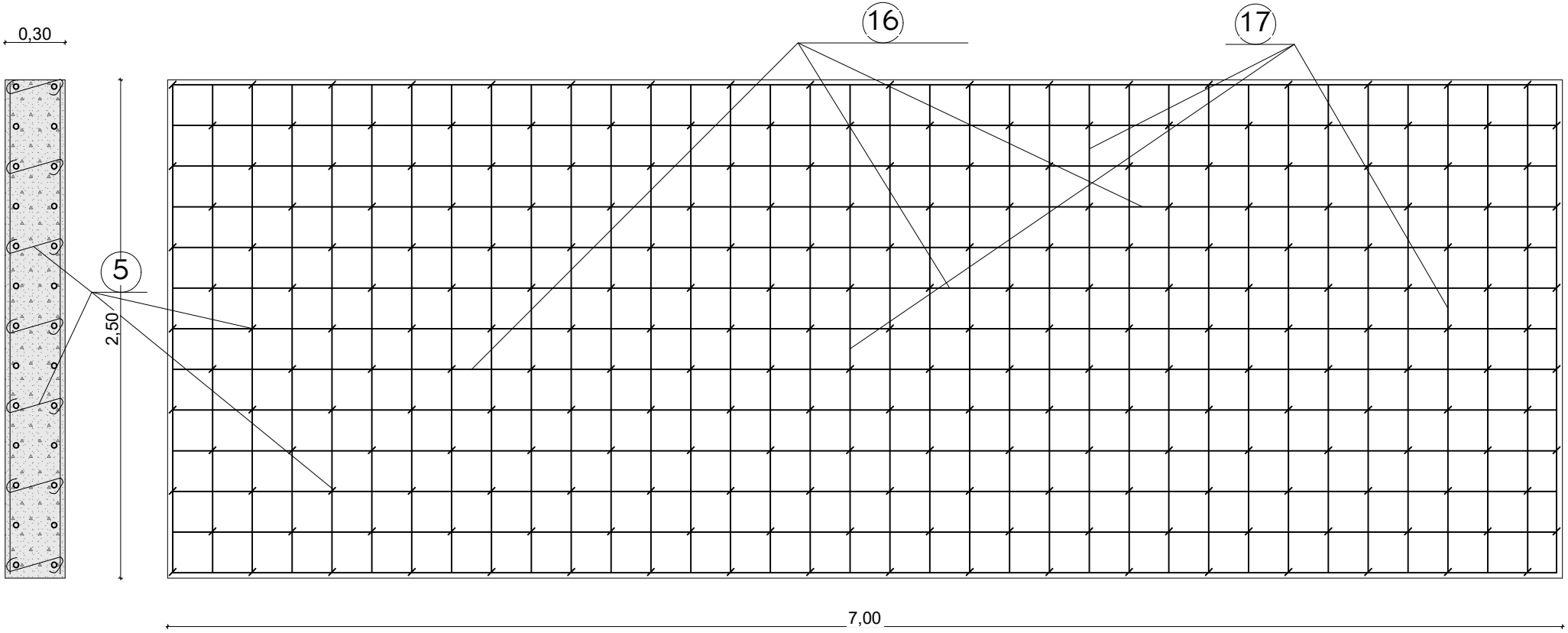

არმატურის სპეციფიკაცია კედლისათვის

პოზიცია	ესკიზი	კლასი, დიამეტრი (მმ)	სიგრძე (მ)	რაოდენობა (ცალი)	საერთო სიგრძე (მ)	წონა (კგ)	მთლიანი წონა (კგ)
16	6.95	A-III D-12	6.95	26	180.70	0.889	160.64
17	2.45	A-III D-12	2.45	72	176.40	0.889	156.82
5		A-III D-10	0.45	252	113.40	0.617	69.97
ჯამი							387.43
შესაკრავი მავთული და გადანაჭრელები 2.5%							9.69
სულ ჯამი							397.12
ბეტონის მოცულობა B-30 F-200 W-6				V=2.10 მ^3			

სოფელ თოკში სარწყავი წყლის სათავის სარეაბილიტაციო სამუშაოები					
დირექტორი		ნ. ბალახაშვილი	არმატურის სპეციფიკაცია		
დახაზა		ნ. ბალახაშვილი			
შეამოწმა		ბ. ვარდიძე			
			ინდ. მეწარმე ნოდარი ბალახაშვილი		

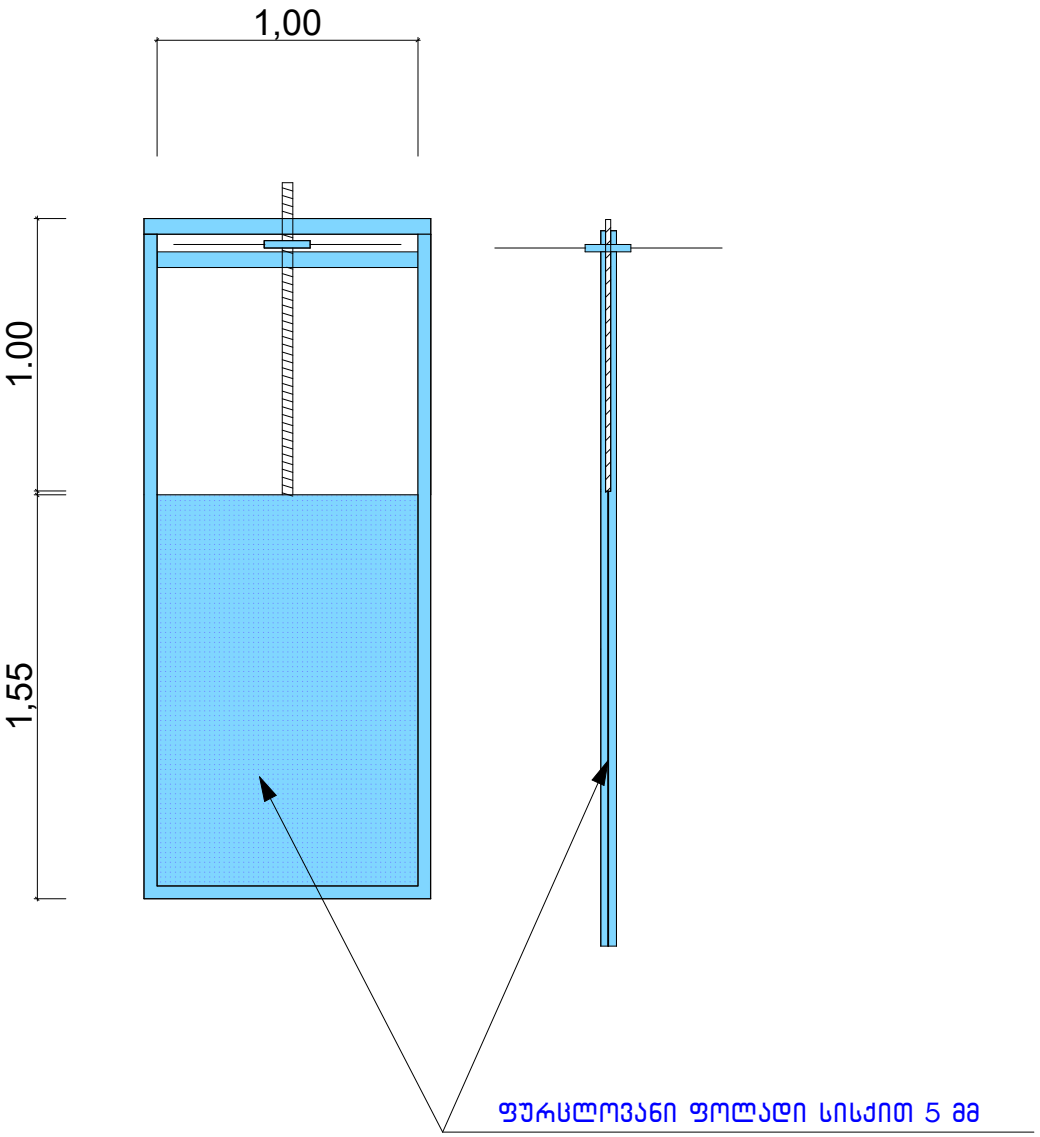

სოფელ თოკში სარწყავი წყლის სათავის სარეაბილიტაციო სამუშაოები					
დირექტორი		ნ. ბალახაშვილი	გამშვები ფარი		
დახაზა		ნ. ბალახაშვილი			
შეამოწმა		ბ. ვარდიძე			
			ინდ. მეწარმე ნოდარი ბალახაშვილი		

ასპინძის მუნიციპალიტეტის სოფელ თოკში სარწყავი წყლის სათავის რეაბილიტაციის სამუშაოების მოცულობათა უწყისი

N	სამუშაოს დასახელება	განზ. ერთ.	რაოდე-ნობა
1	ქვაბულის დამუშავება მილის მოსაწყობად - არსებული გრუნტის მოხსნა ექსკავატორით ადგილზე დაგროვებით	მ3	30,00
2	არსებული გრუნტის მოსწორება და დატკეპნა მიწის კაშხლის მოწყობის მიზნით	მ3	145,00
3	კარიერიდან თიხოვანი გრუნტის ტრანსპორტირება მიწის კაშხლის მოწყობის მიზნით	მ3	182,70
4	შემოტანილი გრუნტის მოსწორება და დატკეპნა მიწის კაშხლის მოწყობის მიზნით	მ3	145,00
5	წყალგამტარი მილის ტანის და კედლების მოწყობა მონოლითური რკ/ბეტონით მარკით B-30 F-100-W-6 ბეტონის ტრანსპორტირების გათვალისწინებით	მ3	16,37
	არმატურა A-III D-10	გრძ.მ.	183,37
	არმატურა A-III D-12	გრძ.მ.	1 305,66
	შესაკრავი მავთული	კგ	33,71
	არმატურის ტრანსპორტირება 250 კმ-დან	ტნ	1,38234
6	მონოლითური რკ/ბეტონის საავარიო გადამღვრელის მოწყობა B-30 F-100-W-6 კლასის ბეტონით ბეტონის ტრანსპორტირების გათვალისწინებით	მ3	20,25
	არმატურა A-III D-10	გრძ.მ.	236,00
	არმატურა A-III D-12	გრძ.მ.	1 282,70
	შესაკრავი მავთული	კგ	37,97
	არმატურის ტრანსპორტირება 250 კმ-დან	ტნ	1,55667
7	ჩამკეტი ფარის მოწყობა	კომპ	1,00

შეასრულა: ნ. ბალახაშვილი

ასპინძის მუნიციპალიტეტის სოფელ თოკში სარწყავი წყლის სათავის რეაბილიტაციის სამუშაოების ხარჯთაღრიცხვა

საფუძველი: მუშა პროექტი
შედგენილია: 2020 წლის II კვარტლის ფასებით

სახარჯთაღრიცხვო ღირებულება: **19 791,60**

N	სამუშაოს დასახელება	განზ. ერთ.	რაოდენობა	მასალები		ხელფასი		მანქანა მექანიზმები		სულ ჯამი (ლარი)
				ერთ. ფასი	ჯამი	ერთ. ფასი	ჯამი	ერთ. ფასი	ჯამი	
1	ქვაბულის დამუშავება მილის მოსაწყობად - არსებული გრუნტის მოხსნა ექსკავატორით ადგილზე დაგროვებით	მ3	30,00	0,00	0,00	0,00	0,00	4,50	135,00	135,00
2	არსებული გრუნტის მოსწორება და დატკეპნა მიწის კაშხლის მოწყობის მიზნით	მ3	145,00	0,00	0,00	0,00	0,00	3,10	449,50	449,50
3	კარიერიდან თიხოვანი გრუნტის ტრანსპორტირება მიწის კაშხლის მოწყობის მიზნით	მ3	182,70	0,00	0,00	0,00	0,00	5,90	1 077,93	1 077,93
4	შემოტანილი გრუნტის მოსწორება და დატკეპნა მიწის კაშხლის მოწყობის მიზნით	მ3	145,00	0,00	0,00	0,00	0,00	3,10	449,50	449,50
5	წყალგამტარი მილის ტანის და კედლების მოწყობა მონოლითური რკ/ბეტონით მარკით B-30 F-100-W-6 ბეტონის ტრანსპორტირების გათვალისწინებით	მ3	16,37	172,00	2 815,64	62,50	1 023,13	17,77	290,89	4 129,66
	არმატურა A-III D-10	გრძ.მ.	183,37	1,20	220,04	0,00	0,00	0,00	0,00	220,04
	არმატურა A-III D-12	გრძ.მ.	1 305,66	1,70	2 219,62	0,00	0,00	0,00	0,00	2 219,62
	შესაკრავი მავთული	კგ	33,71	3,00	101,13	0,00	0,00	0,00	0,00	101,13
	არმატურის ტრანსპორტირება 250 კმ-დან	ტნ	1,38234	0,00	0,00	0,00	0,00	80,00	110,59	110,59
6	მონოლითური რკ/ბეტონის საავარიო გადამღვრელის მოწყობა B-30 F-100-W-6 კლასის ბეტონით ბეტონის ტრანსპორტირების გათვალისწინებით	მ3	20,25	152,00	3 078,00	62,50	1 265,63	17,77	359,84	4 703,47
	არმატურა A-III D-10	გრძ.მ.	236,00	1,20	283,20	0,00	0,00	0,00	0,00	283,20
	არმატურა A-III D-12	გრძ.მ.	1 282,70	1,70	2 180,59	0,00	0,00	0,00	0,00	2 180,59
	შესაკრავი მავთული	კგ	37,97	3,00	113,91	0,00	0,00	0,00	0,00	113,91
	არმატურის ტრანსპორტირება 250 კმ-დან	ტნ	1,55667	0,00	0,00	0,00	0,00	80,00	124,53	124,53
7	ჩამკეტი ფარის მოწყობა	კომპ	1,00	310,92	310,92	50,00	50,00	0,00	0,00	360,92
	ჯამი				11 323,06		2 338,75		2 997,79	16 659,59
	ზედნადები ხარჯები	10%								1 665,96
	ჯამი									18 325,55
	სახარჯთაღრიცხვო მოგება	8%								1 466,04
	ჯამი									19 791,60

შეასრულა: ნ. ბალახაშვილი

ასპინძის მუნიციპალიტეტის სოფელ თოკში სარწყავი წყლის სათავის რეაბილიტაციის
სამუშაოების კალენდარული გრაფიკი

N	სამუშაოს დასახელება	განზ. ერთ.	რაოდენობა	თვეები							
				I თვე				II თვე			
				I კვირა	II კვირა	III კვირა	IV კვირა	I კვირა	II კვირა	III კვირა	IV კვირა
1	ქვაბულის დამუშავება მილის მოსაწყობად - არსებული გრუნტის მოხსნა ექსკავატორით ადგილზე დაგროვებით	მ3	30,00								
2	არსებული გრუნტის მოსწორება და დატკეპნა მიწის კაშხლის მოწყობის მიზნით	მ3	145,00								
3	კარიერიდან თიხოვანი გრუნტის ტრანსპორტირება მიწის კაშხლის მოწყობის მიზნით	მ3	182,70								
4	შემოტანილი გრუნტის მოსწორება და დატკეპნა მიწის კაშხლის მოწყობის მიზნით	მ3	145,00								
5	წყალგამტარი მილის ტანის და კედლების მოწყობა მონოლითური რკ/ბეტონით მარკით B-30 F-100-W-6 ბეტონის ტრანსპორტირების გათვალისწინებით	მ3	16,37								
6	მონოლითური რკ/ბეტონის საავარიო გადამღვრელის მოწყობა B-30 F-100-W-6 კლასის ბეტონით ბეტონის ტრანსპორტირების გათვალისწინებით	მ3	20,25								
7	ჩამკეტი ფარის მოწყობა	კომპ	1,00								

შეასრულა: ნ. ბალახაშვილი